Dichiarazione di non responsabilità: la comunicazione wireless Z-Wave non è sempre affidabile al 100%. Questo dispositivo non deve essere utilizzato in situazioni in cui la vita e / o gli oggetti di valore dipendono esclusivamente dal suo funzionamento. Se il dispositivo non viene riconosciuto dal gateway (hub) o viene visualizzato in modo errato, potrebbe essere necessario modificare manualmente il tipo di dispositivo e assicurarsi che il gateway (hub) supporti i dispositivi multicanale. Contattaci per ricevere assistenza prima di restituire il dispositivo: supporto@domologica.it

Avvertenza Non gettare le apparecchiature elettriche tra i rifiuti urbani non differenziati, utilizzare strutture di raccolta separate. Contattare il governo locale per informazioni relative ai sistemi di raccolta disponibili. Se gli apparecchi elettrici vengono smaltiti in discariche o discariche, le sostanze pericolose possono fuoriuscire nelle acque sotterranee ed entrare nella catena alimentare, danneggiando la salute e il benessere. Quando si sostituiscono i vecchi apparecchi con quelli nuovi, il rivenditore è obbligato per legge a riprendere gratuitamente il vecchio apparecchio per lo smaltimento.

DICHIARAZIONE DI CONFORMITÀ FCC: questo dispositivo è conforme alla parte 15 delle norme FCC. Il funzionamento è soggetto alle seguenti due condizioni: (1) Questo dispositivo non può causare interferenze dannose e (2) questo dispositivo deve accettare qualsiasi interferenza ricevuta, incluse interferenze che potrebbero causare un funzionamento indesiderato NOTA: questa apparecchiatura è stata testata e trovata conforme con i limiti per un dispositivo digitale di classe B, ai sensi della parte 15 delle norme FCC. Questi limiti sono progettati per fornire una protezione ragionevole contro interferenze dannose in un'installazione residenziale. Questa apparecchiatura genera, utilizza e può irradiare energia in radiofrequenza e, se non installata e utilizzata secondo le istruzioni, può causare interferenze dannose alle comunicazioni radio. Tuttavia, non esiste alcuna garanzia che non si verifichino interferenze in una particolare installazione. Se questa apparecchiatura causa interferenze dannose alla ricezione radio o televisiva, che possono essere determinate spegnendo e riaccendendo l'apparecchiatura, si consiglia all'utente di provare a correggere l'interferenza adottando una o più delle seguenti misure: • Orientare la direzione o spostare dell'antenna. • Aumentare la distanza tra l'apparecchiatura e il ricevitore. • Collegare l'apparecchiatura a una presa su un circuito diverso da quello a cui è collegato il ricevitore. • Consultare il rivenditore o un esperto tecnico radio/TV per aiuto.

Note legali Questo manuale dell'utente è soggetto a modifiche e miglioramenti senza preavviso. Master si riserva tutti i diritti di revisione e aggiornamento di tutta la documentazione senza alcun obbligo di notifica a persone fisiche o giuridiche.

Dichiarazione di conformità

ZoeShutter è conforme ai requisiti essenziali e alle altre disposizioni pertinenti della Direttiva bassa tensione (LVD) (2014/35/UE), Direttiva sulla compatibilità elettromagnetica (EMC) (2014/30/UE), Direttiva sulle apparecchiature radio (2014/53/UE), Direttiva RoHS 2 (2011/65/UE) e Direttiva ErP (2009/125/CE).

RAEE Secondo la Direttiva RAEE (Rifiuti di apparecchiature elettriche ed elettroniche), non smaltire questo prodotto come rifiuto domestico o commerciale. I rifiuti di apparecchiature elettriche ed elettroniche devono essere opportunamente raccolti e riciclati come richiesto dalle pratiche stabilite per il proprio paese. Per informazioni sul riciclaggio di questo prodotto, contattare le autorità locali, il servizio di smaltimento dei rifiuti domestici o il negozio in cui è stato acquistato il prodotto.

Garanzia. Master S.r.l. Divisione Elettrica (MASTER) garantisce all'acquirente originale del prodotto che per il Periodo di garanzia (come definito di seguito), il prodotto sia privo di difetti nei materiali e nella lavorazione. La suddetta garanzia è soggetta alla corretta installazione, funzionamento e manutenzione dei Prodotti in conformità con le istruzioni di installazione e le istruzioni per l'uso fornite al Cliente. I reclami in garanzia devono essere presentati dal Cliente per iscritto entro trenta (30) giorni dalla manifestazione di un problema. L'unico obbligo di MASTER ai sensi della garanzia di cui sopra è, a discrezione di MASTER, la riparazione, la sostituzione o la correzione di tali difetti presenti al momento della consegna o la rimozione del prodotto e il rimborso del prezzo di acquisto al Cliente.

Il "Periodo di garanzia" inizia alla data di consegna del prodotto e prosegue per 12 mesi. Qualsiasi riparazione ai sensi della presente garanzia deve essere eseguita da un rappresentante dell'assistenza MASTER autorizzato e dalla politica RMA di MASTER. Eventuali riparazioni eseguite da persone non autorizzate annulleranno la presente garanzia. Sono esclusi dalla garanzia problemi dovuti a uso improprio, errata installazione, danni allo stoccaggio, negligenza, problemi di alimentazione elettrica, incidenti, autorità civili o militari, disordini civili, guerre, scioperi, incendi, catastrofi, o modifiche apportate al prodotto o i suoi componenti. MASTER non autorizza alcuna persona o azienda ad assumere o creare per essa qualsiasi altro obbligo o responsabilità in relazione al prodotto, salvo quanto stabilito nel presente documento. Master trasmetterà al Cliente tutte le garanzie sui Materiali di tutti i produttori nella misura in cui siano trasferibili, ma non garantirà in modo indipendente alcun Materiale. Il Cliente deve pagare in anticipo le spese di spedizione e di trasporto per i Prodotti restituiti e garantire la spedizione o accettare il rischio di perdita o danno durante tale spedizione e trasporto. MASTER spedirà i prodotti riparati o sostitutivi al Cliente con spedizione prepagata. Il Cliente dovrà indennizzare, difendere e tenere indenni MASTER e le affiliate, gli azionisti, i direttori, i funzionari, i dipendenti, gli appaltatori, gli agenti e gli altri rappresentanti da tutte le richieste, reclami, azioni, cause di azione, procedimenti, azioni legali, valutazioni, perdite, danni, passività, liquidazioni, sentenze, multe, sanzioni, interessi, costi e spese (inclusi onorari ed esborsi di consulenti legali) di ogni tipo (i) basati su lesioni personali o morte o lesioni alla proprietà nella misura in cui uno qualsiasi dei precedenti è causato in modo approssimativo da un prodotto difettoso (inclusa la responsabilità oggettiva in atto illecito) o da atti o omissioni negligenti o intenzionali del Cliente o dei suoi funzionari, dipendenti, subappaltatori o agenti, e / o (ii) derivanti da o relativi a qualsiasi violazione o appropriazione indebita effettiva o presunta di qualsiasi brevetto, marchio, lavoro con maschere, copyright, segreto commerciale o qualsiasi violazione effettiva o presunta di qualsiasi altro diritto di proprietà intellettuale derivante da o in connessione con il prodotto prodotti, tranne nella misura in cui tale violazione esiste come risultato dei processi di produzione di MASTER.

In nessun caso MASTER sarà responsabile per danni indiretti, incidentali, punitivi, speciali o consequenziali, o danni per perdita di profitti, entrate o uso sostenuti dal cliente o da terzi, sia in un'azione contrattuale, o illecito, o altrimenti anche se avvisati della possibilità di tali danni. La responsabilità di MASTER e l'esclusivo rimedio del cliente per qualsiasi causa di azione derivante dal presente accordo o dalla vendita o dall'uso dei prodotti, sia basata su negligenza, responsabilità oggettiva, violazione della garanzia, violazione del contratto o principi di equità, è espressamente limitata (a discrezione di MASTER) alla sostituzione o al rimborso del prezzo di acquisto di quella porzione di prodotti rispetto alla quale si richiede il risarcimento del danno. Tutti i reclami di qualsiasi tipo derivanti in relazione al presente accordo o alla vendita o all'uso dei prodotti si considereranno rinunciati a meno che non siano presentati per iscritto entro trenta (30) giorni dalla consegna di MASTER, o dalla data fissata per la consegna in caso di mancata consegna.

L'indennità e la garanzia di cui sopra sono esclusive e al posto di tutte le altre indennità o garanzie, espresse o implicite, comprese le garanzie implicite di commerciabilità e idoneità per uno scopo particolare.

Il produttore non è responsabile di nessuna interferenza radio o TV causata da modifiche non autorizzate a questa apparecchiatura. Le modifiche del prodotto potrebbero evitare l'autorità dell'utente di eseguire l'attrezzatura. Uso interno, in luoghi asciutti. Non immergere in acqua. Non per uso dove esposto direttamente all'acqua.

Z-Wave e Z-Wave Plus sono marchi registrati di Sigma Designs e delle sue filiali negli Stati Uniti e in altri paesi.

Le specifiche possono essere soggette a modifiche senza preavviso.

Important Disclaimer: Z-Wave wireless communication is not always 100% reliable. This device should not be used in situations in which life and/or valuables are solely dependent on its functioning. If the device is not recognized by your gateway (hub) or shows up incorrectly, you may need to change the device type manually and make sure your gateway (hub) supports multi-channel devices. Contact us for help before returning the device: support@domologica.com

Warning Do not dispose of electrical appliances as unsorted municipal waste, use separate collection facilities. Contact your local government for information regarding the collection systems available. If electrical appliances are disposed of in landfills or dumps, hazardous substances can leak into the groundwater and get into the food chain, damaging your health and well-being. When replacing old appliances with new ones, the retailer is legally obligated to take back your old appliance for disposal free of charge.

FCC COMPLIANCE STATEMENT: This device complies with part 15 of the FCC Rules. Operation is subject to the following two conditions: (1) This device may not cause harmful interference, and (2) this device must accept any interference received, including interference that may cause undesired operation NOTE: This equipment has been tested and found to comply with the limits for a Class B digital device, pursuant to part 15 of the FCC Rules. These limits are designed to provide reasonable protection against harmful interference in a residential installation. This equipment generates, uses and can radiate radio frequency energy and, if not in-stalled and used in accordance with the instructions, may cause harmful interference to radio communications. However, there is no guarantee that interference will not occur in a particular installation. If this equipment does cause harmful interference to radio or television reception, which can be determined by turning the equipment off and on, the user is encouraged to try to correct the interference by one or more of the following measures: • Reorient or relocate the receiving antenna. • Increase the separation between the equipment and receiver. • Connect the equipment into an outlet on a circuit different from that to which the receiver is connected. • Consult the dealer or an experienced radio/TV technician for help.

Legal Notice This user manual is subject to change and improvement without notice. Master reserves all rights to revise and update all documentation without any obligation to notify any individual or entity.

Declaration of Conformity

ZoeShutter is in compliance with the essential requirements and other relevant provisions of the Low voltage (LVD) Directive (2014/35/EU), Electromagnetic Compatibility (EMC) Directive (2014/30/EU), Radio Equipment Directive (2014/53/EU), Directive RoHS 2 (2011/65/EU) and Directive ErP (2009/125/EC).

WEEE According to the WEEE (Waste electrical and electronic equipment) Directive, do not dispose of this product as household waste or commercial waste. Waste electrical and electronic equipment should be appropriately collected and recycled as required by practices established for your country. For information on recycling of this product, please contact your local authorities, your household waste disposal service or the shop where you purchased the product.

Warranty. Master S.r.l. Divisione Elettrica (MASTER) warrants to the original purchaser of Products that for the Warranty Period (as defined below), the Products will be free from material defects in materials and workmanship. The foregoing warranty is subject to the proper installation, operation and maintenance of the Products in accordance with installation instructions and the operating manual supplied to Customer. Warranty claims must be made by Customer in writing within thirty (30) days of the manifestation of a problem. MASTER's sole obligation under the foregoing warranty is, at MASTER's option, to repair, replace or correct any such defect that was present at the time of delivery, or to remove the Products and to refund the purchase price to Customer.

The "Warranty Period" begins on the date the Products is delivered and continues for 12 months. Any repairs under this warranty must be conducted by an authorized MASTER's service representative and under MASTER'S RMA policy. Any repairs conducted by unauthorized persons shall void this warranty. Excluded from the warranty are problems due to accidents, misuse, misapplication, storage damage, negligence, electrical power problems, civil or military authority, civil disturbance, war, strikes, fires, catastrophes, or modification to the Products or its components. MASTER does not authorize any person or party to assume or create for it any other obligation or liability in connection with the Products except as set forth herein. Master will pass on to Customer all manufacturers' Material warranties to the extent that they are transferable, but will not independently warrant any Material. Customer must prepay shipping and transportation charges for returned Products, and ensure the shipment or accept the risk of loss or damage during such shipment and transportation. MASTER will ship the repaired or replacement products to Customer freight prepaid. Customer shall indemnify, defend, and hold MASTER and MASTER's affiliates, shareholders, directors, officers, employees, contractors, agents and other representatives harmless from all demands, claims, actions, causes of action, proceedings, suits, assessments, losses, damages, liabilities, settlements, judgments, fines, penalties, interest, costs and expenses (including fees and disbursements of counsel) of every kind (i) based upon personal injury or death or injury to property to the extent any of the foregoing is proximately caused either by a defective product (including strict liability in tort) or by the negligent or willful acts or omissions of Customer or its officers, employees, subcontractors or agents, and/or (ii) arising from or relating to any actual or alleged infringement or misappropriation of any patent, trademark, mask work, copyright, trade secret or any actual or alleged violation of any other intellectual property rights arising from or in connection with the products, except to the extent that such infringement exists as a result of MASTER's manufacturing processes

In no event shall MASTER be liable for any indirect, incidental, punitive, special or consequential damages, or damages for loss of profits, revenue, or use incurred by customer or any third party, whether in an action in contract, or tort, or otherwise even if advised of the possibility of such damages. MASTER's liability and customer's exclusive remedy for any cause of action arising in connection with this agreement or the sale or use of the products, whether based on negligence, strict liability, breach of warranty, breach of agreement, or equitable principles, is expressly limited (at MASTER's option) to replacement of, or repayment of the purchase price for that portion of products with respect to which damages are claimed. All claims of any kind arising in connection with this agreement or the sale or use of products shall be deemed waived unless made in writing within thirty (30) days from MASTER's delivery, or the date fixed for delivery in the event of nondelivery.

The indemnity and warranty in above are exclusive and instead of all other indemnities or warranties, whether express or implied, including the implied warranties of merchantability and fitness for a particular purpose.

The manufacturer is not responsible for any radio or TV interference caused by unauthorized modifications to this equipment. Such modifications could void the user's authority to operate the equipment. Store indoors when not in use. Suitable for dry locations. Do not immerse in water. Not for use where directly exposed to water.

Z-Wave and Z-Wave Plus are registered trademarks of Sigma Designs and its subsidiaries in the United States and other countries.

Specifications may be subject to change without prior notice.

Descargo de responsabilidad importante: la comunicación inalámbrica Z-Wave no siempre es 100% confiable. Este dispositivo no debe usarse en situaciones donde la vida y / o los objetos de valor dependen exclusivamente de su funcionamiento. Si la puerta de enlace (concentrador) no reconoce el dispositivo o se muestra incorrectamente, puede ser necesario cambiar manualmente el tipo de dispositivo y asegurarse de que la puerta de enlace (concentrador) admita dispositivos multicanal. Póngase en contacto con nosotros para obtener ayuda antes de devolver el dispositivo: support@domologica.com

Advertencia No arroje aparatos eléctricos entre los desechos municipales sin clasificar, utilice instalaciones de recolección separadas. Póngase en contacto con su gobierno local para obtener información sobre los sistemas de recolección disponibles. Si los aparatos eléctricos se desechan en vertederos o vertederos, las sustancias peligrosas pueden escapar al agua subterránea e ingresar a la cadena alimentaria, dañando la salud y el bienestar. Al reemplazar los electrodomésticos viejos por otros nuevos, el distribuidor está legalmente obligado a retirar el electrodoméstico viejo para su eliminación sin cargo.

DECLARACIÓN DE CUMPLIMIENTO DE LA FCC: este dispositivo cumple con la parte 15 de las normas de la FCC. La operación está sujeta a las siguientes dos condiciones: (1) este dispositivo no puede causar interferencia dañina y (2) este dispositivo debe aceptar cualquier interferencia recibida, incluida la interferencia que pueda causar una operación no deseada NOTA: Este equipo ha sido probado y cumple con los límites para un dispositivo digital de Clase B, de conformidad con la parte 15 de las normas de la FCC. Estos límites están diseñados para proporcionar una protección razonable contra interferencias perjudiciales en una instalación residencial. Este equipo genera, utiliza y puede irradiar energía de radiofrecuencia y, si no se instala y utiliza de acuerdo con las instrucciones, puede causar interferencias perjudiciales en las comunicaciones de radio. Sin embargo, no hay garantía de que no se produzcan interferencias en una instalación en particular. Si este equipo causa interferencia dañina a la recepción de radio o televisión, lo cual se puede determinar apagando y encendiendo el equipo, se recomienda al usuario que intente corregir la interferencia tomando una o más de las siguientes medidas: • Oriente la dirección o mueva la antena. • Aumente la distancia entre el equipo y el receptor. • Conecte el equipo a una toma de corriente en un circuito diferente al que está conectado el receptor. • Consulte al distribuidor o a un técnico experimentado de radio/TV para obtener ayuda.

Avisos legales Este manual del usuario está sujeto a cambios y mejoras sin previo aviso. Master se reserva todos los derechos para revisar y actualizar toda la documentación sin obligación de notificar a las personas físicas o jurídicas.

Declaración de conformidad

ZoeShutter cumple con los requisitos esenciales y otras disposiciones relevantes de la Directiva baja tensión (LVD) (2014/35/UE), Directiva de compatibilidad electromagnética (EMC) (2014/30/UE), Directiva de equipos de radio (2014/53/UE), Directiva RoHS 2 (2011/65/UE) y Directiva ErP (2009/125/CE).

RAEE Según la Directiva RAEE (Residuos de aparatos eléctricos y electrónicos), no deseche este producto como residuo doméstico o comercial. Los residuos de equipos eléctricos y electrónicos deben recogerse y reciclarse adecuadamente según lo exijan las prácticas establecidas para su país. Para obtener información sobre el reciclaje de este producto, comuníquese con las autoridades locales, el servicio de eliminación de desechos domésticos o la tienda donde compró el producto.

Garantía. Master S.r.l. Divisione Elettrica (MASTER) garantiza al comprador original de los Productos que durante el Período de garantía (como se define a continuación), los Productos estarán libres de defectos materiales en materiales y mano de obra. La garantía antes mencionada está sujeta a la correcta instalación, operación y mantenimiento de los Productos de acuerdo con las instrucciones de instalación y las instrucciones de uso proporcionadas al Cliente. El Cliente debe presentar los reclamos de garantía por escrito dentro de los treinta (30) días posteriores a la manifestación del problema. La única obligación de MASTER de conformidad con la garantía anterior es, a discreción de MASTER, la reparación, el reemplazo o la corrección de dichos defectos presentes en el momento de la entrega o eliminación de los Productos y el reembolso del precio de compra al Cliente .

El "Período de garantía" comienza en la fecha de entrega del producto y continúa durante 12 meses. Cualquier reparación bajo esta garantía debe ser realizada por un representante de servicio autorizado de MASTER y por la política de RMA de MASTER. Cualquier reparación realizada por personas no autorizadas anulará esta garantía. Quedan excluidos de la garantía los problemas debidos a mal uso, instalación incorrecta, daños en el almacenamiento, negligencia, problemas de suministro de energía, accidentes, autoridades civiles o militares, disturbios civiles, guerras, huelgas, incendios, catástrofes o modificaciones realizadas al producto o sus componentes. MASTER no autoriza a ninguna persona o empresa a asumir o crear para ella ninguna otra obligación o responsabilidad en relación con el producto, salvo lo establecido en este documento. Master transmitirá al Cliente todas las garantías sobre los Materiales de todos los fabricantes en la medida en que sean transferibles, pero no garantizará de forma independiente ningún Material. El Cliente debe pagar por adelantado los gastos de envío y manipulación de los Productos devueltos y garantizar el envío o aceptar el riesgo de pérdida o daño durante dicho envío y transporte. MASTER enviará los productos reparados o reemplazados al Cliente con envío prepago. El Cliente indemnizará, defenderá y mantendrá indemne a MASTER y sus afiliados, accionistas, directores, funcionarios, empleados, contratistas, agentes y otros representantes de todas las solicitudes, reclamos, acciones, causas de acción, procedimientos, demandas, valoraciones, pérdidas, daños, responsabilidades, liquidaciones, sentencias, multas, sanciones, intereses, costos y gastos (incluidos los honorarios y desembolsos de abogados) de cualquier tipo (i) basados en lesiones personales o muerte o lesiones a la propiedad en el en la medida en que cualquiera de lo anterior sea causado aproximadamente por un producto defectuoso (incluida la responsabilidad estricta en agravio) o por actos u omisiones negligentes o intencionales del Cliente o sus funcionarios, empleados, subcontratistas o agentes, y / o (ii) que surja de o se relacione con cualquier infracción o apropiación indebida real o presunta de cualquier patente, marca comercial, trabajo de máscara, derecho de autor, secreto comercial o cualquier infracción acto real o presunto de cualquier otro derecho de propiedad intelectual que surja de o en conexión con el producto producido, excepto en la medida en que dicha infracción exista como resultado de los procesos de fabricación de MASTER.

Bajo ninguna circunstancia MASTER será responsable por daños indirectos, incidentales, punitivos, especiales o consecuentes, o daños por lucro cesante, ingresos o uso incurridos por el cliente o terceros, ya sea en una acción contractual, ilícita, o de otro modo incluso si se avisa la posibilidad de tal daño. La responsabilidad de MASTER y el único recurso del cliente por cualquier causa de acción que surja de este acuerdo o de la venta o uso de los productos, ya sea por negligencia, responsabilidad estricta, incumplimiento de garantía, incumplimiento de contrato o principios de equidad, se limita expresamente (a discreción de MASTER) al reemplazo o reembolso del precio de compra de la parte de los productos por la cual se solicita una compensación por daños. Todas las reclamaciones de cualquier tipo que surjan en relación con este contrato o la venta o uso de los productos se considerarán renunciadas a menos que se presenten por escrito dentro de los treinta (30) días desde la entrega de MASTER, o desde la fecha fijada para la entrega en caso de no entrega.

La indemnización y garantía mencionadas anteriormente son exclusivas y reemplazan a todas las demás indemnizaciones o garantías, expresas o implícitas, incluidas las garantías implícitas de comerciabilidad e idoneidad para un propósito particular.

El fabricante no es responsable de ninguna interferencia de radio o televisión causada por modificaciones no autorizadas a este equipo. Las modificaciones del producto podrían evitar la autoridad del usuario para hacer funcionar el equipo. Uso interior, en lugares secos. No se sumerja en agua. No debe usarse donde se exponga directamente al agua.

Z-Wave y Z-Wave Plus son marcas comerciales registradas de Sigma Designs y sus subsidiarias en los Estados Unidos y otros países.

Las especificaciones están sujetas a cambios sin previo aviso.

Avertissement important: la communication sans fil Z-Wave n'est pas toujours fiable à 100%. Cet appareil ne doit pas être utilisé dans des situations où la vie et / ou les objets de valeur dépendent exclusivement de son fonctionnement. Si le périphérique n'est pas reconnu par la passerelle (concentrateur) ou ne s'affiche pas correctement, vous devrez peut-être modifier manuellement le type de périphérique et vous assurer que la passerelle (concentrateur) prend en charge les périphériques multicanaux. Contactez-nous pour obtenir de l'aide avant de retourner l'appareil: support@domologica.com

Avertissement Ne jetez pas les appareils électriques parmi les déchets municipaux non triés, utilisez des installations de collecte séparées. Contactez votre gouvernement local pour obtenir des informations sur les systèmes de collecte disponibles. Si des appareils électriques sont jetés dans des décharges ou des décharges, des substances dangereuses peuvent s'échapper dans les eaux souterraines et entrer dans la chaîne alimentaire, ce qui nuit à la santé et au bien-être. Lors du remplacement d'anciens appareils par de nouveaux, le revendeur est légalement tenu de reprendre gratuitement l'ancien appareil pour élimination.

DÉCLARATION DE CONFORMITÉ FCC: Cet appareil est conforme à la partie 15 des règles de la FCC. Son fonctionnement est soumis aux deux conditions suivantes: (1) Cet appareil ne doit pas provoquer d'interférences nuisibles et (2) cet appareil doit accepter toute interférence reçue, y compris les interférences susceptibles de provoquer un fonctionnement indésirable REMARQUE: Cet équipement a été testé et jugé conforme les limites pour un appareil numérique de classe B, conformément à la partie 15 des règles de la FCC. Ces limites sont conçues pour fournir une protection raisonnable contre les interférences nuisibles dans une installation résidentielle. Cet équipement génère, utilise et peut émettre de l'énergie radiofréquence et, s'il n'est pas installé et utilisé conformément aux instructions, peut provoquer des interférences nuisibles aux communications radio. Cependant, il n'y a aucune garantie qu'aucune interférence ne se produira dans une installation particulière. Si cet équipement provoque des interférences nuisibles à la réception radio ou télévision, ce qui peut être déterminé en éteignant puis en rallumant l'équipement, il est conseillé à l'utilisateur d'essayer de corriger les interférences en prenant une ou plusieurs des mesures suivantes: • Orientez la direction ou déplacez l'antenne. • Augmentez la distance entre l'équipement et le récepteur. • Connectez l'équipement à une prise sur un circuit différent de celui auquel le récepteur est connecté. • Consultez le revendeur ou un technicien radio/TV expérimenté pour obtenir de l'aide.

Mentions légales Ce manuel d'utilisation est susceptible d'être modifié et amélioré sans préavis. Master se réserve tous les droits de consulter et de mettre à jour toute la documentation sans aucune obligation de notifier les personnes physiques ou morales.

Déclaration de conformité

ZoeShutter est conforme aux exigences essentielles et aux autres dispositions pertinentes de la directive basse tension (LVD) (2014/35 / UE), de la directive de compatibilité électromagnétique (CEM) (2014/30 / UE), de la directive relative aux équipements radio (2014/53 / UE), la directive RoHS 2 (2011/65 / UE) et la directive ErP (2009/125 / CE).

DEEE Conformément à la directive DEEE (Déchets d'équipements électriques et électroniques), ne jetez pas ce produit avec les déchets domestiques ou commerciaux. Les déchets d'équipements électriques et électroniques doivent être correctement collectés et recyclés conformément aux pratiques établies pour votre pays. Pour plus d'informations sur le recyclage de ce produit, contactez les autorités locales, le service d'élimination des déchets ménagers ou le magasin où vous avez acheté le produit.

Garantie. Master S.r.l. Divisione Elettrica (MASTER) garantit à l'acheteur d'origine des Produits que, pour la Période de Garantie (telle que définie ci-dessous), les Produits je serai exempt de défauts matériels de matériaux et de fabrication. La garantie susmentionnée est soumise à l'installation, au fonctionnement et à l'entretien corrects des Produits conformément aux instructions d'installation et aux instructions d'utilisation fournies au Client. Les réclamations au titre de la garantie doivent être soumises par écrit par le Client dans les trente (30) jours suivant la manifestation d'un problème. La seule obligation de MASTER en vertu de la garantie ci-dessus est, à la discrétion de MASTER, la réparation, le remplacement ou la correction de ces défauts présents au moment de la livraison ou de l'enlèvement des Produits et le remboursement du prix d'achat au Client .

La «période de garantie» commence à la date de livraison du produit et dure 12 mois. Toute réparation dans le cadre de cette garantie doit être effectuée par un représentant de service MASTER autorisé et conformément à la politique RMA de MASTER. Toute réparation effectuée par des personnes non autorisées annulera cette garantie. Sont exclus de la garantie les problèmes dus à une mauvaise utilisation, une mauvaise installation, des dommages au stockage, une négligence, des problèmes d'alimentation électrique, des accidents, des autorités civiles ou militaires, des troubles civils, des guerres, des grèves, des incendies, des catastrophes ou des modifications apportées au produit ou à ses composants. .

MASTER n'autorise aucune personne ou entreprise à assumer ou à créer pour elle toute autre obligation ou responsabilité en relation avec le produit, sauf tel qu'établi dans ce document. Master transmettra au client toutes les garanties sur les matériaux de tous les fabricants dans la mesure où ils sont transférables, mais ne garantira pas indépendamment les matériaux. Le Client doit payer à l'avance les frais d'expédition et de manutention pour les Produits retournés et garantir l'expédition ou accepter le risque de perte ou de dommage pendant cet expédition et ce transport. MASTER expédiera les produits réparés ou de remplacement au client avec une expédition prépayée. Le Client doit indemniser, défendre et dégager MASTER et ses affiliés, actionnaires, administrateurs, dirigeants, employés, sous-traitants, agents et autres représentants de toutes demandes, réclamations, actions, causes d'action, procédures, poursuites, évaluations, pertes, dommages, responsabilités, liquidations, jugements, amendes, pénalités, intérêts, coûts et dépenses (y compris les honoraires d'avocat et débours) de toute nature (i) sur la base de blessures corporelles ou de décès ou de dommages matériels dans le dans la mesure où l'un des éléments ci-dessus est grossièrement causé par un produit défectueux (y compris la responsabilité stricte en matière délictuelle) ou par des actes ou omissions négligents ou intentionnels du client ou de ses dirigeants, employés, sous-traitants ou agents, et / ou (ii) découlant de ou lié à une contrefaçon ou un détournement réel ou allégué de tout brevet, marque, masque, droit d'auteur, secret commercial ou toute violation acte réel ou présumé de tout autre droit de propriété intellectuelle découlant de ou en relation avec le produit fabriqué, sauf dans la mesure où une telle violation existe en raison des processus de fabrication de MASTER.

En aucun cas, MASTER ne sera responsable des dommages indirects, accessoires, punitifs, spéciaux ou consécutifs, ou des dommages pour perte de profits, de revenus ou d'utilisation encourus par le client ou des tiers, que ce soit dans le cadre d'une action contractuelle, ou illégale, ou autrement même sur avis la possibilité de tels dommages. La responsabilité de MASTER et le seul recours du client pour toute cause d'action découlant de cet accord ou de la vente ou de l'utilisation des produits, qu'elle soit fondée sur la négligence, la responsabilité stricte, la violation de la garantie, la violation du contrat ou les principes d'équité, est expressément limité (à la discrétion de MASTER) au remplacement ou au remboursement du prix d'achat de la partie des produits pour laquelle une indemnisation pour dommage est demandée. Toutes les réclamations de quelque nature que ce soit découlant de cet accord ou de la vente ou de l'utilisation des produits seront considérées comme abandonnées à moins qu'elles ne soient présentées par écrit dans les trente (30) jours suivant la livraison de MASTER, ou de la date fixée pour la livraison en cas de non-livraison.

L'indemnité et la garantie mentionnées ci-dessus sont exclusives et remplacent toutes les autres indemnités ou garanties, explicites ou implicites, y compris les garanties implicites de qualité marchande et d'adéquation à un usage particulier.

Le fabricant n'est pas responsable des interférences radio ou TV causées par des modifications non autorisées de cet équipement. Les modifications du produit pourraient empêcher l'utilisateur de faire fonctionner l'équipement. Utilisation en intérieur, dans des endroits secs. Ne vous immergez pas dans l'eau. Ne pas utiliser en cas d'exposition directe à l'eau.

Z-Wave et Z-Wave Plus sont des marques déposées de Sigma Designs et de ses filiales aux États-Unis et dans d'autres pays.

Les spécifications peuvent être modifiées sans préavis.

UNA AUTOMATION

www.domologica.it
supporto@domologica.it

Master Srl Divisione Elettrica
Via M. Tognato, 16 - 35042 Este (Padova)
Tel. +39 0429 602777 - Fax +39 0429 601267
master@master.it - **www.master.it**

IT | EN | ES | FR

UNA AUTOMATION

Art. 36SL.MANU0050 rev. 20210428

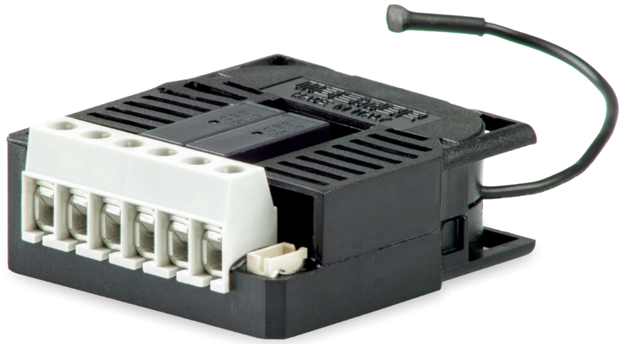

ZOE SHUTTER

Manuale d'installazione
Installation manual
Manual de instalación
Manuel de installation

MASTER
LIVING TECHNOLOGY

	ITALIANO	ENGLISH	ESPAÑOL	FRANÇAIS
N	Neutro	Neutral	Neutro	Neutre
L	Fase	Line	Línea	Ligne
Q1	Uscita 1 (Salita)	Output 1 (up)	Salida 1 (Subida)	Sortie 1 (Montée)
Q2	Uscita 2 (Discesa)	Output 2 (down)	Salida 2 (Bajada)	Sortie 2 (Descente)
I2	Ingresso 2 (Discesa)	Input 2 (down)	Entrada 2 (Bajada)	Entrée 2 (Descente)
I1	Ingresso 1 (Salita)	Input 1 (up)	Entrada 1 (Subida)	Entrée 1 (Montée)
TS	TS	TS	TS	TS
S	Pulsante di servizio	Service button	Botón de servicio	Bouton de service

DOWNLOAD MANUALS AND DIAGRAMS ON:
https://**www.master.it/products/HZ07000**

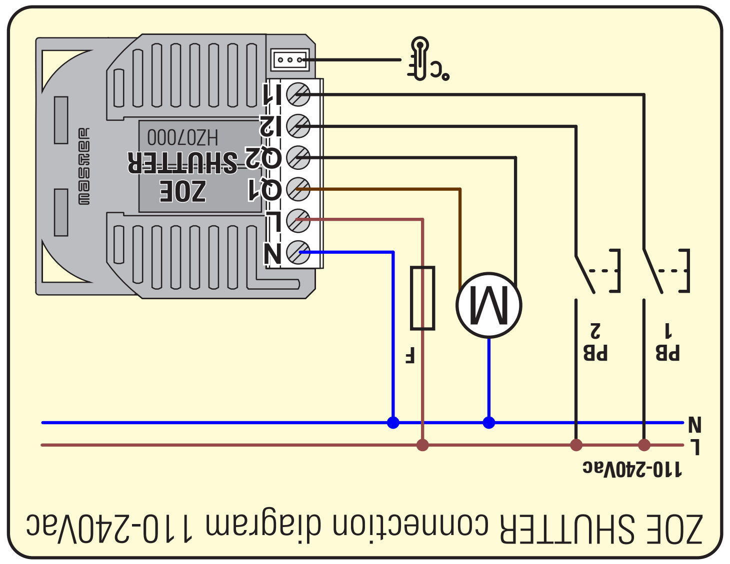

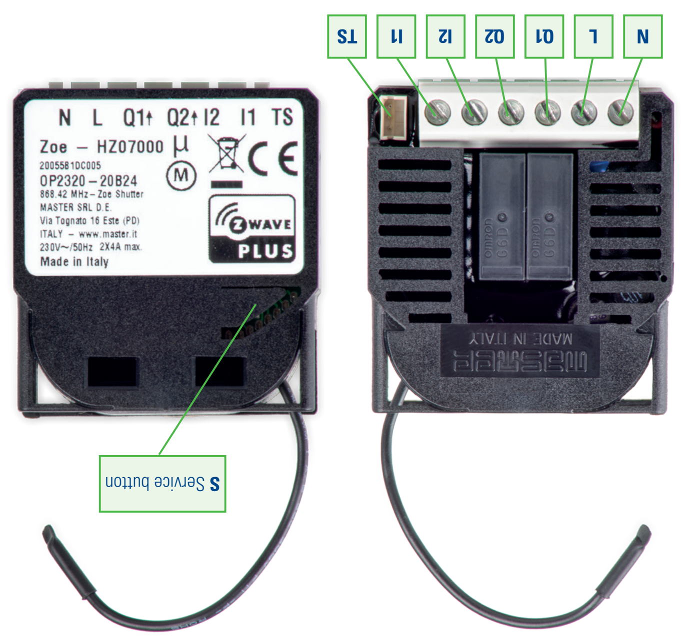

Manuale d'installazione • ITALIANO

SPECIFICHE TECNICHE
Dimensioni: 42x45x18 mm
Alimentazione: 110-240 V CA, 50/60 Hz
Funzioni del connettore: L: Cavo di linea, N: Cavo neutro, Q1: Uscita canale 1 (salita), Q2: Uscita canale 2 (discesa), In2: Morsetto per pulsante n.2 (discesa), In1: Morsetto per pulsante n.1 (salita), Ts: sonda di temperatura
Comunicazione Z-Wave: 868.4MHz (HZ07000), **921.4MHz** (HZ07100), **908,4MHz** (HZ07200). Portata wireless fino a 30m in linea d'aria (a seconda del terreno e della struttura dell'edificio).
1 pulsante di servizio
Precisione della misurazione della potenza P = 0-200 W, +/- 2 W P> 200 W, +/- 3%
Temperatura di funzionamento -10 ~ +40 °C (14 ~ 104 °F)
Carichi supportati:
- Carichi induttivi (motori): dipende da Cosφ (se Cosφ=0,4, max 2A per canale). Si consiglia il circuito di soppressione dei disturbi RC.

FUNZIONI SUPPORTATE
Salita/Discesa, misurazione Watt, misurazione kW/h, Azionamento automatico, Associazione, Ripetitore segnale Z-Wave, Autoinclusione, misura della temperatura.

PANORAMICA DEL PRODOTTO
ZoeShutter è una scheda Z-Wave alimentata a tensione di rete per 1 attuazione (tapparella) e 2 pulsanti (apertura/chiusura). Compatibile con qualsiasi *Vesta* HM02000 + HA40000/HA40100/HA40200. Supporta la modalità protetta (modalità di sicurezza della rete Z-Wave) con crittografia AES-128. Controllo avanzato a microprocessore. Funziona con pulsanti.
Va installata in scatole da incasso a parete di dimensioni che consentano l'installazione, in conformità con le disposizioni delle normative applicabili.
ZoeShutter può funzionare come dispositivo autonomo e può essere collegato a una rete Z-Wave.

AVVERTENZE
Pericolo di folgorazione! L'installazione di questo dispositivo richiede una competenza appropriata e può essere eseguita solo da un elettricista qualificato e autorizzato. Si tenga presente che anche quando il dispositivo è spento, la tensione potrebbe essere ancora presente ai terminali del dispositivo.
Non collegare il dispositivo a carichi superiori ai valori consigliati. Collegare il dispositivo esattamente come mostrato negli schemi forniti. Un cablaggio errato può essere pericoloso e provocare danni all'apparecchiatura. L'installazione elettrica deve comprendere un'adeguata protezione da sovraccarico con un adeguato potere di interruzione (>1,5 kA) come fusibili dedicati a ciascuna uscita da 4A di tipo gG o T (ritardati), secondo lo schema elettrico per ottenere un'adeguata protezione da sovraccarico del dispositivo. Si consiglia l'installazione di un fusibile in un portafusibile del tipo, ad esempio, Adels-Contact Si/1DS secondo la norma IEC60669-2-1.
Il pulsante di servizio (S) NON deve essere utilizzato.

INSTALLAZIONE
Passaggio 1: scollegare l'alimentazione
- Per evitare scosse e/o danni alle apparecchiature, scollegare l'alimentazione elettrica dall'interruttore di circuito o dal fusibile principale prima dell'installazione e della manutenzione.
- Fare attenzione che anche se l'interruttore è spento, è possibile che nei cavi rimanga una certa tensione. Prima di procedere con l'installazione, assicurarsi che non sia presente tensione nel cablaggio.
- Assicurarsi di evitare l'accensione accidentale del dispositivo durante l'installazione.

Passaggio 2: installazione del dispositivo
• Collegare il dispositivo esattamente secondo lo schema riportato sul retro.
Note:
- *Posizionare l'antenna il più lontano possibile da elementi metallici in quanto potrebbero causare interferenze del segnale. Non accorciare l'antenna. L'antenna del dispositivo deve essere il più dritta possibile. Ciò garantisce che la portata operativa del dispositivo sia massimizzata (fino a 30 metri in linea d'aria)*

Passaggio 3: chiudere la scatola di derivazione.
Passaggio 4: accendere l'alimentazione e aggiungere il dispositivo alla rete Z-Wave
1. Utilizzare le istruzioni *Lapis/Sidera* per abilitare la modalità Aggiungi/Rimuovi su *Vesta*.
2. **Se si desidera AGGIUNGERE AUTOMATICAMENTE IL DISPOSITIVO A UNA RETE Z-WAVE (INCLUSIONE AUTOMATICA)**: dopo l'accensione di ZoeShutter, l'inclusione automatica verrà avviata entro 5 secondi e sarà disponibile per 2 minuti.
   Se si desidera AGGIUNGERE MANUALMENTE IL DISPOSITIVO A UNA RETE Z-WAVE (INCLUSIONE MANUALE): accendere ZoeShutter e premere il pulsante I1 3 volte in 3 secondi.
3. Utilizzare le istruzioni su *Lapis* o *Sidera* per configurare il nuovo dispositivo.

Passaggio 5: l'installazione è ora completa.

CALIBRAZIONE
La calibrazione automatica è un processo durante il quale ZoeShutter apprende la posizione dei finecorsa.
Per la calibrazione delle tapparelle e per la taratura del ribaltamento veneziane, fare riferimento alla procedura riportata sul MANUALE TECNICO UNA.

SOVRACCARICO
In caso di carico diverso da quello resistivo, prestare attenzione al valore di Cosφ e, se necessario, applicare un carico inferiore al carico nominale. La corrente massima per Cosφ=0,4 è 3A a 250 V~ AC. Il limite massimo di potenza viene impostato automaticamente da un software. Se la potenza massima viene superata per più di 5 secondi, l'uscita viene disattivata fino al successivo riavvio del modulo.

RIMOZIONE DEL DISPOSITIVO DA UNA RETE Z-WAVE (ESCLUSIONE)
1. Assicurarsi che il dispositivo sia direttamente raggiungibile da *Vesta*.
2. Utilizzare le istruzioni *Lapis* / *Sidera* per abilitare la modalità Aggiungi / Rimuovi su *Vesta*.
3. Accendere ZoeShutter e premere il pulsante I1 3 volte in 3 secondi.
4. Il dispositivo verrà escluso dalla rete, ma i parametri di configurazione personalizzati non verranno cancellati.

RESET DI FABBRICA
1. Collegare il dispositivo all'alimentazione
2. Entro il primo minuto (60 secondi) in cui il dispositivo è collegato all'alimentazione, azionare il pulsante collegato al terminale I1 5 volte entro 3 secondi.
3. Evitare di togliere l'alimentazione per i successivi 40 secondi per non compromettere il processo e/o il funzionamento del dispositivo.

Ripristinando il dispositivo, tutti i parametri personalizzati precedentemente impostati sul dispositivo torneranno ai valori predefiniti e l'ID nodo verrà eliminato. Utilizzare questa procedura di ripristino solo quando il gateway principale (hub) è mancante o altrimenti non utilizzabile.

Installation manual • ENGLISH

TECHNICAL SPECIFICATIONS
Dimensions: 42x45x18 mm
Power supply: 110-240Vac, 50/60Hz
Connector functions: L: Line lead, N: Neutral lead, Q1: 1st channel Output (up), Q2: 2nd channel Output (down), In2: Input for 2nd pushbutton (down), In1: input for 1st pushbutton (up), Ts: temperature sensor.
Z-Wave communication: 868.4MHz (HZ07000), **921.4MHz** (HZ07100), **908,4MHz** (HZ07200). Wireless range up to 30m line of sight (depending on terrain and building structure).
1 service push button
Power measurement accuracy P=0-200W, +/-2W P>200W, +/-3%
Operation temperature: -10 ~ +40°C (14 ~ 104°F)
Supported loads:
- Inductive loads (motors): depends on Cosφ (if Cosφ = 0.4, max 2A/channel). RC snubber circuit is recommended.

SUPPORTED FUNCTIONS
Shutter up/down, Watt measurement, kWh Measurement, Automatically turn ON/OFF, Associations, Z-Wave Repeater, Auto-inclusion, temperature measurement.

PRODUCT OVERVIEW
ZoeShutter is a line-powered Z-Wave interface for 1 actuation (roller shutter) and 2 pushbuttons (opening/closing). Compatible with any *Vesta* board HM02000+HA40000/HA40100/HA40200. Supports secure mode (Z-Wave network security mode) with AES-128 encryption. Advanced microprocessor control. Works with pushbuttons.
To be installed in wall switch boxes of dimensions allowing for installation, conforming to provisions of applicable regulations.
ZoeShutter can work as stand-alone device, and can be connected to a Z-Wave network.

WARNINGS
Danger of electrocution! Installation of this device requires a great degree of skill and may be performed only by a licensed and qualified electrician. Please keep in mind that even when the device is turned off, voltage may still be present in the device's terminals.
Do not connect the device to loads exceeding the recommended values. Connect the device exactly as shown in the provided diagrams. Improper wiring may be dangerous and result in equipment damage. The electrical installation must include adequate overload protection with adequate breaking capacity (> 1.5 kA) such as 4A gG or T (delayed) type fuses dedicated to each output, according to the wiring diagram to obtain a adequate device overload protection. The fuse must be installed in fuse holder type like Adels-Contact Si/1DS according to the standard IEC60669-2-1.
The service (S) button must NOT be used.

INSTALLATION
Step 1 – Turn OFF the fuse
- To prevent electrical shock and/or equipment damage, disconnect electrical power at the main fuse or circuit breaker before installation and maintenance.
- Be aware that even if the circuit breaker is off, some voltage may remain in the wires. Before proceeding with the installation, be sure no voltage is present in the wiring.
- Take extra precautions to avoid accidentally turning the device on during installation.

Step 2 – Installing the device
• Connect the device exactly according to the diagram on the back.
Notes:
- *Place the antenna as far as possible from metal elements as they may cause signal interference. Do not shorten the antenna. The device's antenna should be as upright as possible. This ensures the device's operational range is maximized (up to 30 mt line of sight)*

Step 3 – Close the distribution box
Step 4 – Turn ON the fuse and add the device to your Z-Wave network
1. Use *Lapis/Sidera* instructions to enable add/remove mode on *Vesta*.
2. **If you want AUTOMATICALLY ADD THE DEVICE TO A Z-WAVE NETWORK (AUTO INCLUSION)** After power on ZoeShutter, the auto-inclusion will start within 5 seconds and will be available for 2 minutes.
   If you want MANUALLY ADD THE DEVICE TO A Z-WAVE NETWORK (MANUAL INCLUSION) Power on ZoeShutter and push on the I1 push button 3 times in 3 seconds.
3. Use *Lapis/Sidera* instructions to set-up the new device.

Step 5 – The Installation is now complete.

CALIBRATION
Automatic calibration is a process during which ZoeShutter learns the position of the limit switches.
To calibrate the rolling shutters and to calibrate the tilting of the blinds, refer to the procedure given in the UNA TECHNICAL MANUAL.

OVERLOAD
In case of load other than resistive, pay attention to the value of Cosφ and, if necessary, apply load lower than the rated load. Max current for Cosφ=0,4 is 3A at 250VAC. Max Power Limit is automatically set by a software. If max power is exceeded for more than 5 seconds, the output is turned off up to next restart of the module.

REMOVING THE DEVICE FROM A Z-WAVE NETWORK (EXCLUSION)
1. Make sure the device is within direct range of your *Vesta* (Z-Wave gateway/hub)
2. Use *Lapis/Sidera* instructions to enable add/remove mode on *Vesta*.
3. Power on ZoeShutter and push on the I1 push button 3 times in 3 seconds.
4. The device will be excluded from your network, but any custom configuration parameters will not be erased.

FACTORY RESET
1. Connect the device to the power supply
2. Within the first minute (60 seconds) in which the device is connected to the power supply, press the button connected to terminal I1 5 times within 3 seconds.
3. Avoid disconnecting the power supply for the next 40 seconds to avoid compromising the process and/or operation of the device.

By resetting the device, all custom parameters previously set on the device will return to their default values, and the node ID will be deleted. Use this reset procedure only when the main gateway (hub) is missing or otherwise inoperable.

Manual de instalación • ESPAÑOL

TÉCNICAS ESPECIFICAS
Dimensiones: 42x45x18 mm
Fuente de alimentación: 110-240 V CA, 50/60 Hz
Funciones del conector: L: cable de línea, N: cable neutro, Q1: salida del primer canal (subida), Q2: Salida del segundo canal (bajada), In2: terminal para el segundo botón, In1: terminal para el primer botón, Ts: sonda de temperatura.
Comunicación Z-Wave: 868.4MHz (HZ07000), **921.4MHz** (HZ07100), **908,4MHz** (HZ07200).
Alcance inalámbrico de hasta 30m en línea recta (dependiendo del terreno y la estructura la construcción).
1 botón de servicio
Precisión de medición de potencia: P = 0-200 W, +/- 2W P> 200 W, +/- 3%
Temperatura de funcionamiento -10 ~ + 40 ° C (14 ~ 104 ° F)
Cargas admitidas:
- Cargas inductivas (motores): depende de Cosφ (si Cosφ= 0.4, max 2A/canal). Se recomienda el circuito RC snubber.

FUNCIONES
Subida/bajada, W mid, kWh mide, activa/desactiva automáticamente, asociaciones, repetidor de onda Z, autoinclusión, medición de temperatura.

DESCRIPCIÓN DEL PRODUCTO
ZoeShutter es una interfaz Z-Wave alimentada por tensión de red para 1 actuación (persiana) y 2 botones (subida/bajada). Compatible con cualquier tarjeta *Vesta* HM02000+HA40000/HA40100/HA40200. Admite el modo seguro (modo de seguridad de red Z-Wave) con cifrado AES-128. Control por microprocesador avanzado. Funciona con botones.
Para instalarse en cajas de interruptores de pared de dimensiones que permiten la instalación, de conformidad con las disposiciones de las regulaciones aplicables. ZoeShutter puede funcionar como un dispositivo independiente y puede conectarse a una red Z-Wave.

ADVERTENCIAS
¡Peligro de electrocución! La instalación de este dispositivo requiere las habilidades adecuadas y solo puede ser realizada por un electricista calificado y autorizado. Tenga en cuenta que incluso cuando el dispositivo está apagado, es posible que haya voltaje en los terminales del dispositivo. No conecte el dispositivo a cargas superiores a los valores recomendados. Conecte el dispositivo exactamente como se muestra en los diagramas provistos. El cableado incorrecto puede ser peligroso y causar daños al equipo. La instalación eléctrica debe incluir una adecuada protección contra sobrecargas con capacidad de corte adecuada (> 1,5 kA) como fusibles tipo 4A gG o T (retardados) dedicados a cada salida, de acuerdo con el esquema eléctrico para obtener un protección adecuada contra sobrecargas del dispositivo. Recomendamos instalar un fusible en un portafusibles del tipo, por ejemplo, Adels-Contact Si / 1DS de acuerdo con la norma IEC60669-2-1.
El botón de servicio (S) NO debe usarse.

INSTALACIÓN
Paso 1: apaga el fusible
- Para evitar descargas eléctricas y / o daños al equipo, desconecte la energía eléctrica del fusible principal o del disyuntor antes de la instalación y el mantenimiento.
- Tenga en cuenta que incluso si el interruptor está apagado, puede quedar algo de voltaje en los cables. Antes de continuar con la instalación, asegúrese de que no haya voltaje en el cableado.
- Tome precauciones adicionales para evitar encender accidentalmente el dispositivo durante la instalación.

Paso 2: instalación del dispositivo
- Conecte el dispositivo exactamente de acuerdo con el diagrama que se muestra a continuación.

Nota:
- *Coloque la antena lo más lejos posible de elementos metálicos, ya que pueden causar interferencia de señal, no acorte la antena. La antena del dispositivo debe ser lo más recta posible. Esto garantiza que el alcance operativo del dispositivo se maximice (hasta 30 pies)*

Paso 3: cierre la caja de distribución
Paso 4: encienda el fusible y agregue el dispositivo a la red Z-Wave
1. Use las instrucciones de *Lapis/Sidera* para habilitar el modo Agregar/Eliminar en *Vesta*.
2. **Si desea AGREGAR AUTOMÁTICAMENTE EL DISPOSITIVO A UNA RED Z-WAVE (INCLUSIÓN AUTOMÁTICA)**, después de encender ZoeShutter, la inclusión automática comenzará en 5 segundos y estará disponible durante 2 minutos.
   Si desea AGREGAR EL DISPOSITIVO MANUALMENTE A UNA RED Z-WAVE (INCLUSIÓN MANUAL) Encienda ZoeShutter y presione el botón I1 3 veces en 3 segundos.
3. Use las instrucciones de *Lapis / Sidera* para configurar el nuevo dispositivo.

Paso 5: la instalación ahora está completa.

CALIBRACIÓN
La calibración automática es un proceso durante el cual ZoeShutter aprende la posición de los interruptores de límite.
Para calibrar las persianas enrollables y calibrar la inclinación de las persianas, consultar el procedimiento indicado en el MANUAL TÉCNICO UNA.

SOBRECARGA
En caso de una carga que no sea resistiva, preste atención al valor de Cosφ y, si es necesario, aplique una carga inferior a la carga nominal. La corriente máxima para Cosφ=0.4 es 3A a 250 V AC. El límite de potencia máxima lo establece automáticamente un software. Si se excede la potencia máxima durante más de 5 segundos, la salida está deshabilitada hasta el próximo reinicio del módulo.

ELIMINAR EL DISPOSITIVO DE UNA RED Z-WAVE (EXCLUSIÓN)
1. Asegúrese de que el dispositivo esté en el rango directo de su *Vesta*.
2. Use las instrucciones de *Lapis/Sidera* para habilitar el modo Agregar/Eliminar en el *Vesta*.
3. Encienda ZoeShutter y presione el botón I1 3 veces en 3 segundos.
4. El dispositivo se excluirá de la red, pero los parámetros de configuración personalizados no se eliminarán.

RESTABLECIMIENTO DE FÁBRICA
1. Conecte el dispositivo a la fuente de alimentación.
2. En el primer minuto (60 segundos) en que el dispositivo está conectado a la fuente de alimentación, presione el botón conectado al terminal I1 5 veces en 3 segundos.
3. Evite desconectar la fuente de alimentación durante los próximos 40 segundos para no comprometer el proceso y/o el funcionamiento del dispositivo.

Al restaurar el dispositivo, todos los parámetros personalizados establecidos previamente en el dispositivo volverán a los valores predeterminados y se eliminará la ID del nodo. Utilice este procedimiento de recuperación solo cuando falta la puerta de enlace principal (concentrador) o si no se puede utilizar.

Manuel d'installation • FRANÇAIS

SPÉCIFICATIONS TECHNIQUES
Dimensions: 42x45x18 mm
Alimentation: 110-240 V AC, 50/60 Hz
Fonctions du connecteur: L: câble de ligne, N: câble neutre, Q1: sortie 1er canal (Montée), Q2: Sortie 2ème canal (Descente), In2: borne pour 2ème bouton (Descente), In1: borne pour 1er bouton (Montée), Ts: sonde de température.
Communication Z-Wave: 868.4MHz (HZ07000), **921.4MHz** (HZ07100), **908,4MHz** (HZ07200). Portée sans fil jusqu'à 30m à vol d'oiseau (en fonction du terrain et de la structure la construction).
1 bouton de service
Précision de mesure de puissance P = 0-200 W, +/- 2 W P> 200 W, +/- 3%
Température de fonctionnement -10 ~ + 40 ° C (14 ~ 104 ° F)
Charges supportées:
- Charges inductives (moteurs): dépend de Cosφ (si Cosφ= 0.4, max 2A / canal). Un circuit d'amortissement RC est recommandé.

FONCTIONS
Montée/Descente, W mesurer, kWh mesurer, activer/désactiver automatiquement, associations, répéteur d'onde Z, inclusion automatique, mesure de température.

DESCRIPTION DU PRODUIT
ZoeShutter est une interface Z-Wave alimentée par tension secteur pour 1 actionnement (volet roulant) et 2 boutons (ouverture/fermeture). Compatible avec tout *Vesta* HM02000 + HA40000/HA40100/HA40200. Prend en charge le mode sécurisé (mode de sécurité réseau Z-Wave) avec cryptage AES-128. Contrôle avancé par microprocesseur. Fonctionne avec des boutons.
À installer dans des boîtiers muraux de dimensions permettant l'installation, conformément aux dispositions de la réglementation en vigueur. ZoeShutter peut fonctionner comme un appareil autonome et peut être connecté à un réseau Z-Wave.

ATTENTION
Risque d'électrocution! L'installation de cet appareil nécessite des compétences appropriées et ne peut être effectuée que par un électricien qualifié et autorisé. Notez que même lorsque l'appareil est éteint, la tension peut toujours être présente aux bornes de l'appareil.
Ne connectez pas l'appareil à des charges supérieures aux valeurs recommandées. Connectez l'appareil exactement comme indiqué dans les schémas fournis. Un câblage incorrect peut être dangereux et endommager l'équipement. L'installation électrique doit inclure une protection contre les surcharges adéquate avec un pouvoir de coupure adéquat (> 1,5 kA) tel que des fusibles de type 4A gG ou T (retardé) dédiés à chaque sortie, selon le schéma de câblage pour obtenir un protection adéquate contre les surcharges de l'appareil. Nous recommandons d'installer un fusible dans un porte-fusible du type, par exemple, Adels-Contact Si / 1DS selon la norme CEI60669-2-1.
Le bouton de service (S) ne doit PAS être utilisé.

INSTALLATION:
Étape 1: éteignez le fusible
- Pour éviter les chocs électriques et / ou les dommages à l'équipement, débranchez l'alimentation électrique du fusible principal ou du disjoncteur avant l'installation et l'entretien.
- Gardez à l'esprit que même si l'interrupteur est éteint, une certaine tension peut rester dans les câbles. Avant de procéder à l'installation, assurez-vous qu'il n'y a pas de tension dans le câblage.
- Prenez des précautions supplémentaires pour éviter d'allumer accidentellement l'appareil pendant l'installation.

Étape 2: installer l'appareil
Connectez l'appareil exactement selon le schéma ci-dessous.
Notes:
- *Placez l'antenne aussi loin que possible des éléments métalliques car ils peuvent provoquer des interférences de signal, ne raccourcissez pas l'antenne. L'antenne de l'appareil doit être aussi droite que possible. Cela garantit que la plage de fonctionnement de l'appareil est maximisée (jusqu'à 30 pieds)*

Étape 3: fermez la boîte de distribution
Étape 4: allumez le fusible et ajoutez l'appareil au réseau Z-Wave
1. Utilisez les instructions *Lapis/Sidera* pour activer le mode Ajout/Suppression sur le *Vesta*.
2. **Si vous souhaitez AJOUTER AUTOMATIQUEMENT LE DISPOSITIF À UN RÉSEAU Z-WAVE (INCLUSION AUTOMATIQUE)**, après avoir activé ZoeShutter, l'inclusion automatique démarrera dans les 5 secondes et sera disponible pendant 2 minutes.
   Si vous souhaitez AJOUTER L'APPAREIL MANUELLEMENT À UN RÉSEAU Z-WAVE (INCLUSION MANUELLE) Allumez ZoeShutter et appuyez sur le bouton I1 3 fois en 3 secondes.
3. Utilisez les instructions *Lapis / Sidera* pour configurer le nouveau périphérique.

Étape 5: l'installation est maintenant terminée.

ÉTALONNAGE
L'étalonnage automatique est un processus dans lequel ZoeShutter apprend la position des interrupteurs de fin de course.
Pour calibrer les volets roulants et pour calibrer l'inclinaison des stores, se référer à la procédure donnée dans le MANUEL TECHNIQUE UNA.

SURCHARGE
En cas de charge autre que résistive, faire attention à la valeur de Cosφ et, si nécessaire, appliquer une charge inférieure à la charge nominale. Le courant maximal pour Cosφ = 0,4 est de 3A à 250 V CA. La limite de puissance maximale est automatiquement définie par un logiciel. Si la puissance maximale est dépassée pendant plus de 5 secondes, la sortie est désactivée jusqu'au prochain redémarrage du module.

SUPPRESSION DE L'APPAREIL D'UN RÉSEAU Z-WAVE (EXCLUSION)
1. Assurez-vous que l'appareil est à portée directe de votre *Vesta*.
2. Utilisez les instructions *Lapis* / *Sidera* pour activer le mode Ajout / Suppression sur le *Vesta*.
3. Allumez ZoeShutter et appuyez sur le bouton I1 3 fois en 3 secondes.
4. L'appareil sera exclu du réseau, mais les paramètres de configuration personnalisés ne seront pas supprimés.

RÉINITIALISATION D'USINE
1. Connectez l'appareil à l'alimentation.
2. Dans la première minute (60 secondes) pendant laquelle l'appareil est connecté à l'alimentation électrique, appuyez sur le bouton connecté à la borne I1 5 fois en 3 secondes.
3. Évitez de couper l'alimentation électrique pendant les 40 secondes suivantes afin de ne pas compromettre le processus et/ou le fonctionnement de l'appareil.

En restaurant le périphérique, tous les paramètres personnalisés précédemment définis sur le périphérique reviendront aux valeurs par défaut et l'ID de nœud sera supprimé. Utilisez cette procédure de récupération uniquement lorsque la passerelle principale (concentrateur) est manquante ou inutilisable.